HISTORIAL			
Revisión	**Fecha**	**Motivo del cambio**	**Responsable**
1	29/05/2011	Edición inicial	OA
2	29/11/2011	Mejora definición imágenes	OA

Celda de Carga CVCI

DESCRIPCION

Celda tipo Shear Beam en acero inoxidable

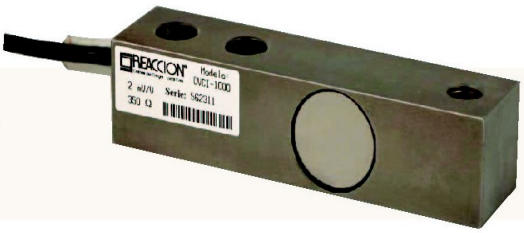

ESPECIFICACIONES GENERALES

Tensión max V	15	Creep %CN	0,02
Capacidades Kg.	500, 1000, 2000, 5000	Long de cable Mts	6
Sensibilidad mV/V	3 ó 2 +/- 0.3%	Sobrecarga %CN	120
Resistencia del puente Ω	350	Corr. cero por temp. %CN/ºC	+/- 0.0018
Rango comp. de Temp. º C	-10 a 40	Corr. sens por temp. %CN/ºC	+/- 0.0014
Balance de cero %CN	+/- 1	Res aislación M Ω	> 5000
Alinealidad %CN	0,02	Material Base	Acero Inoxidable
Histéresis %CN	0,02	Grado de protección	IP67
Repetibilidad %CN	0,01		

PLANO DE LA CELDA

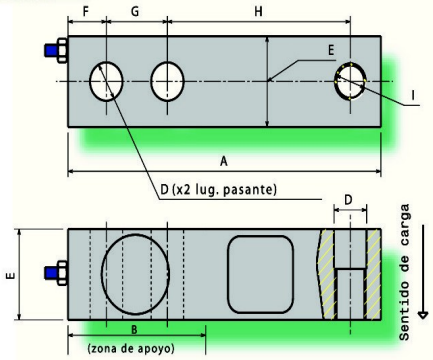

B. Material	Capacidad (Kg)	A	B	D	E	F	G	H	I
Acero inóx.	500, 1000, 2000	130	57	Ø13.5	31,3	15.75	25.4	76	M12x1,75
Acero inóx.	5000	171,5	76	Ø 20	36,8	19	38	95,2	M20x2,5
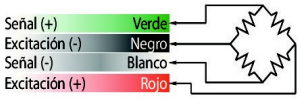
CODIGO DE COLORES